処理加工	図面訂正欄			
	符号	年月日	訂正要領	担当

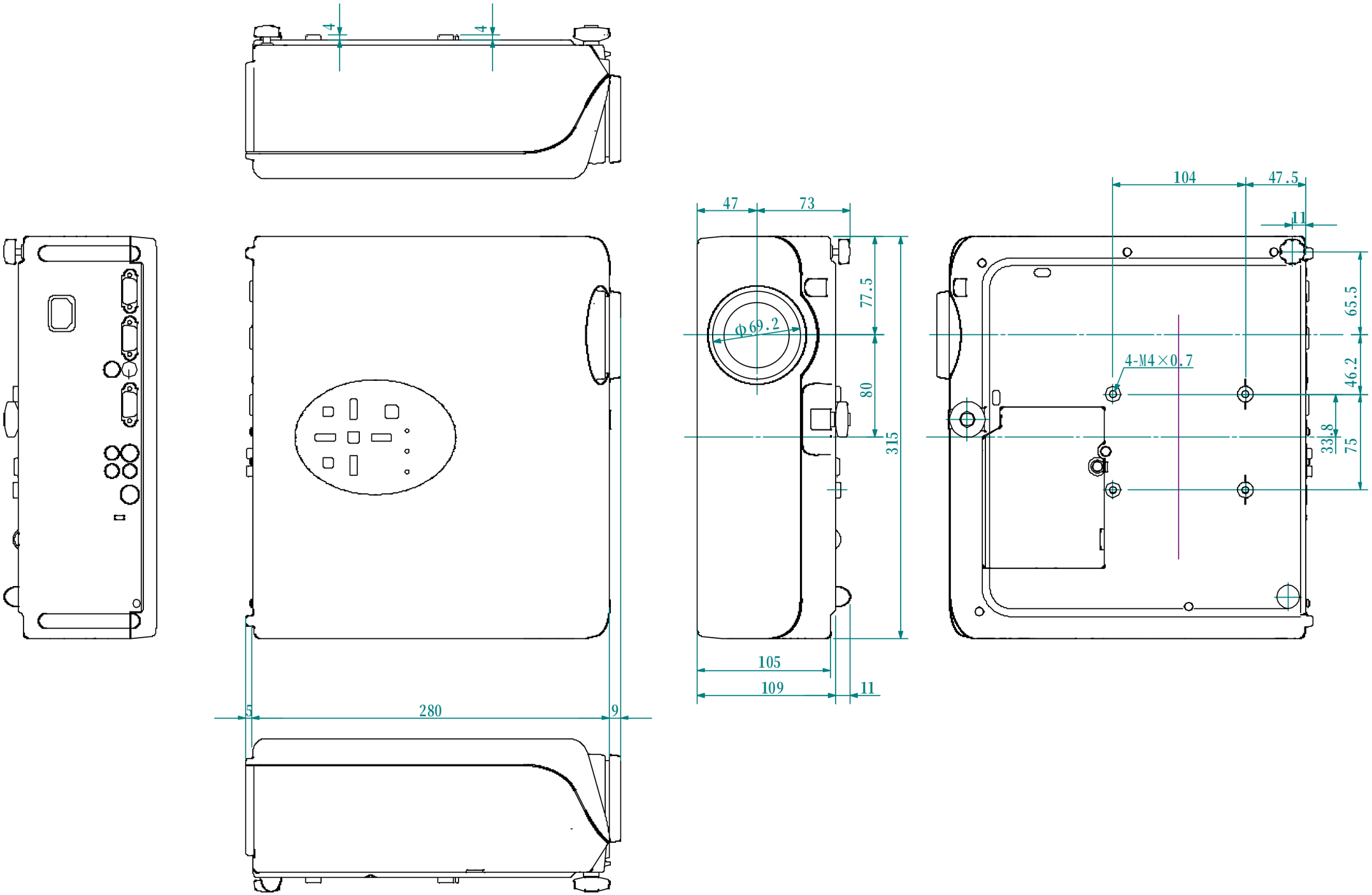

映機工業株式会社	APPROVE	CHECKED	DESIGNED	DRAWN	PART NAMEPART NAME
PLOT DATE 05/8/3	SCALE 1/3				EIP-2500/3000Na
MATERIAL	UNIT	WEIGHT	PART CODE		DRAWING NUMBER